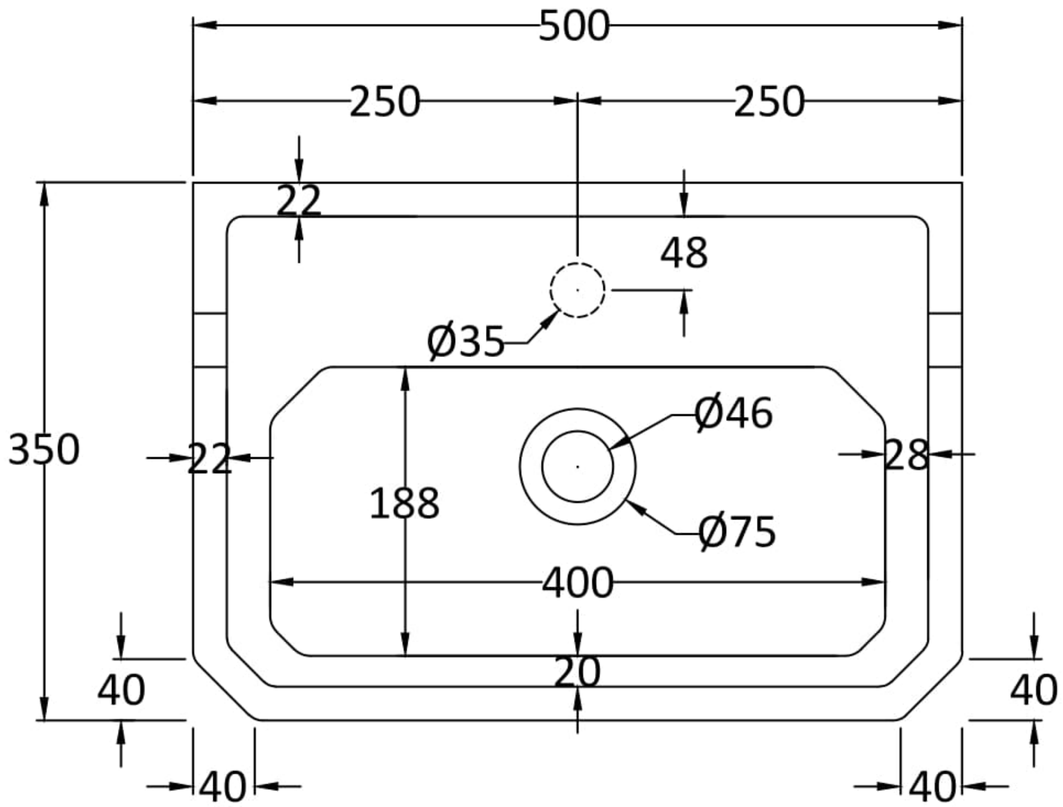
500
250
250
22
48
Ø35
350
22
Ø46
28
188
Ø75
400
20
40
40
40
40

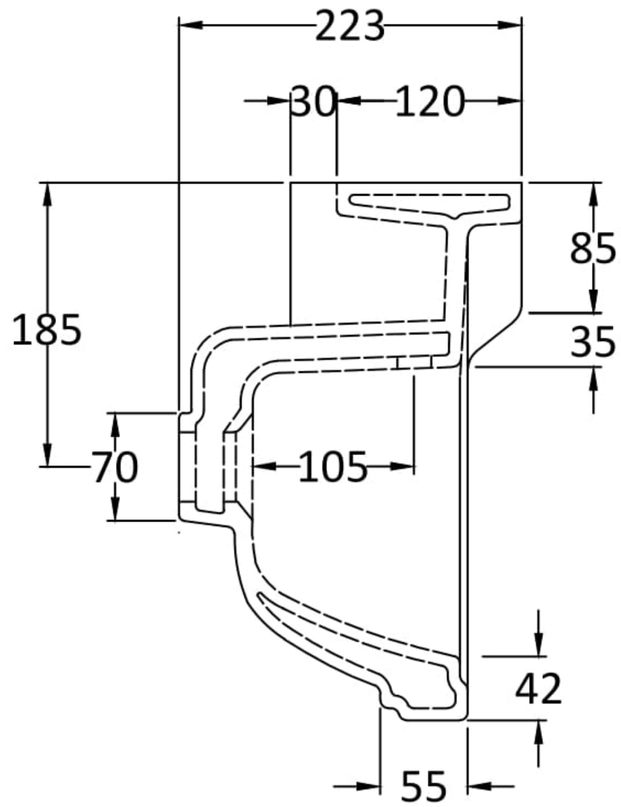
223
30
120
85
185
35
70
105
42
55

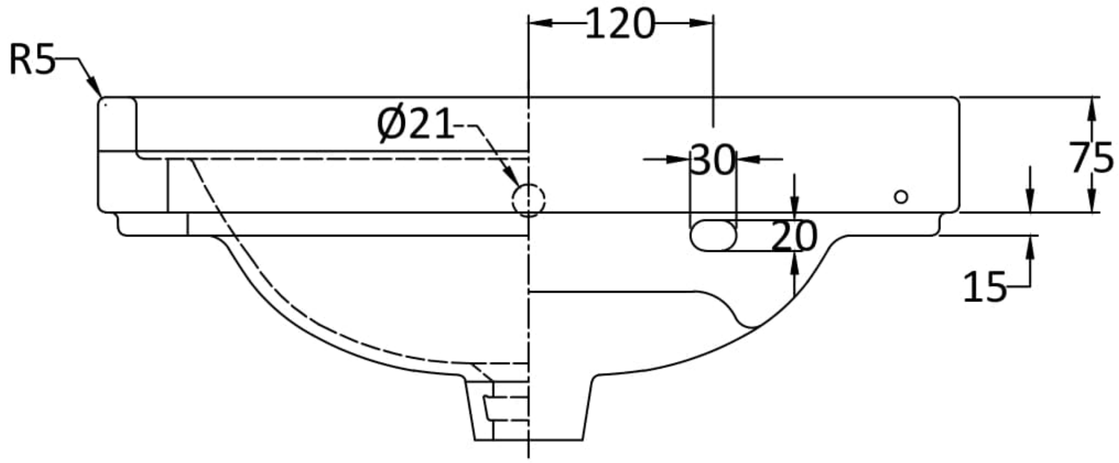
120
R5
Ø21
30
75
20
15