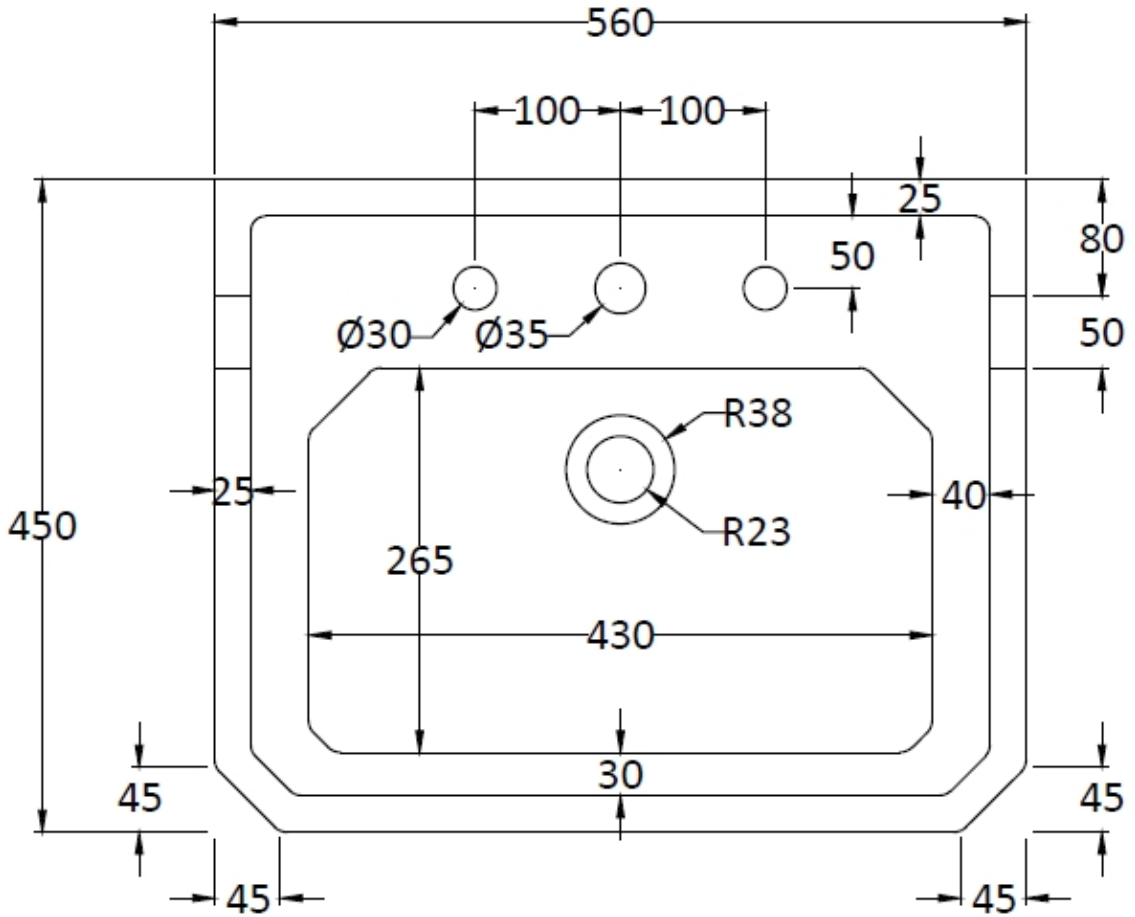
560
100
100
25
80
50
Ø30
Ø35
50
R38
R23
25
40
450
265
430
30
45
45
45
45

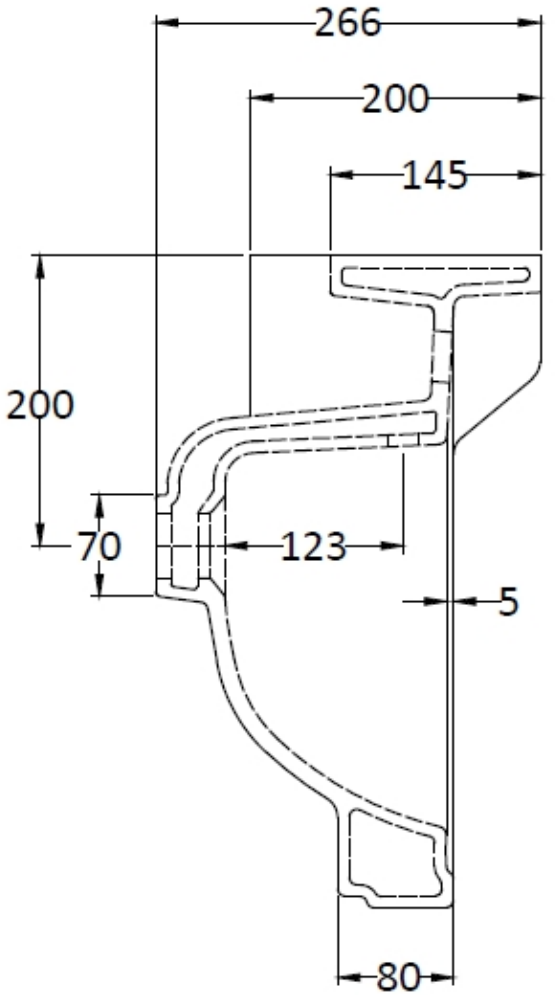
266
200
145
200
70
123
5
80

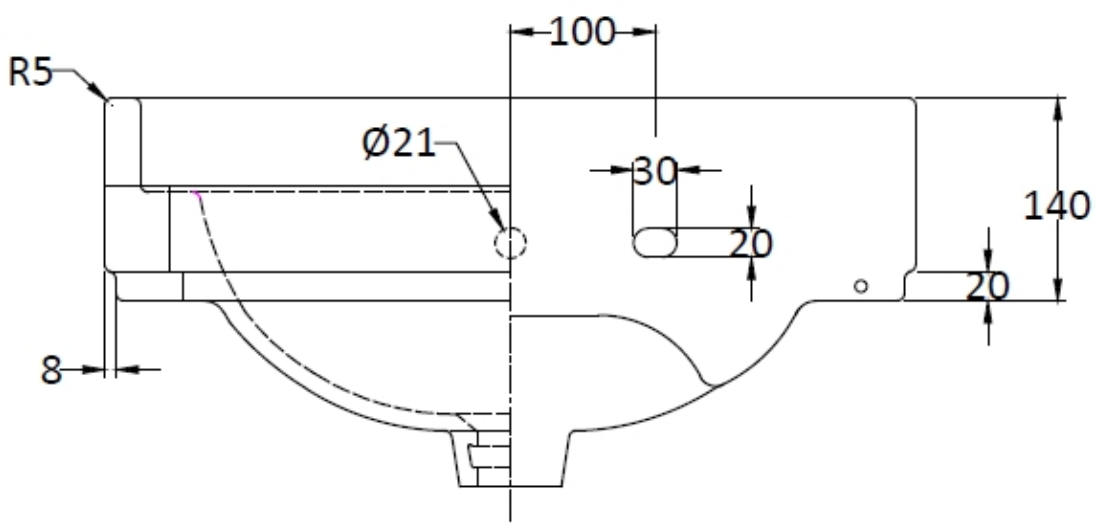
100
R5
Ø21
30
20
140
20
8