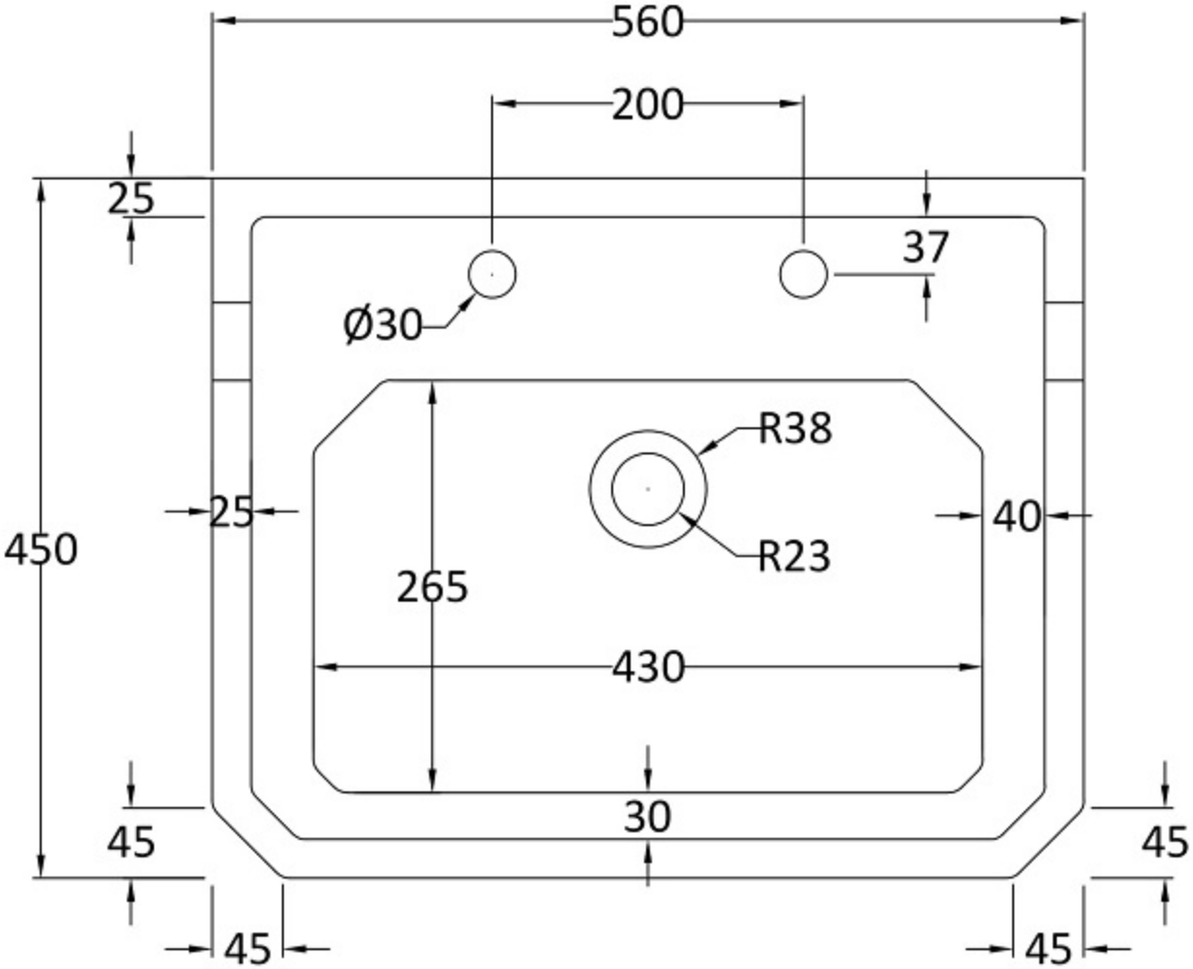
560
200
25
37
Ø30
R38
R23
25
40
450
265
430
30
45
45
45
45

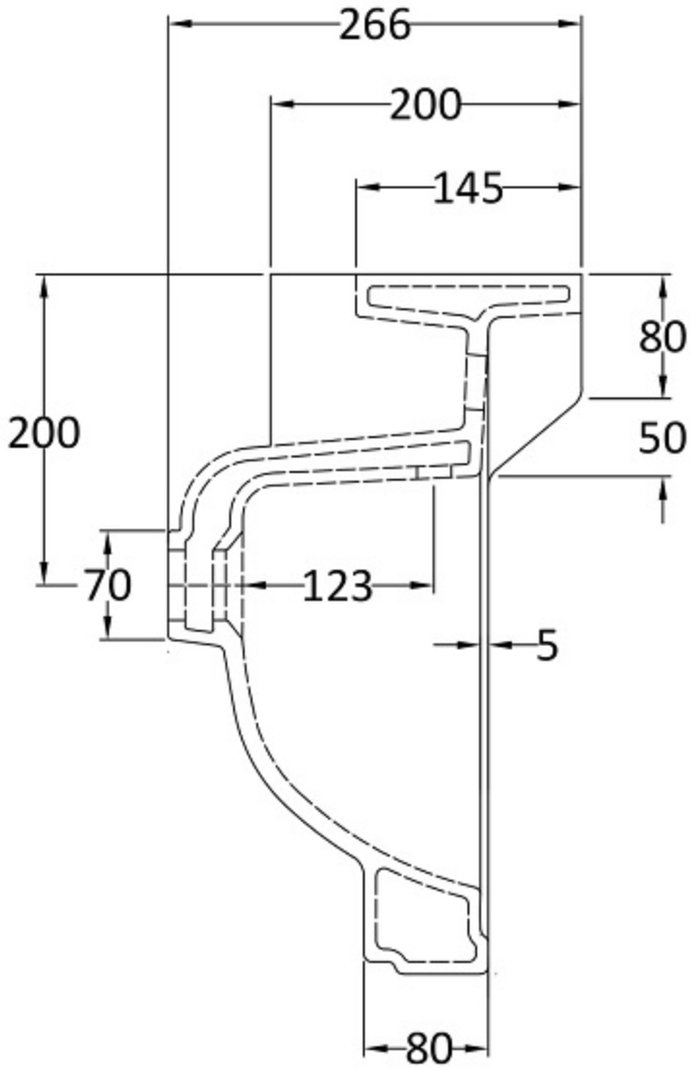
266
200
145
80
200
50
70
123
5
80

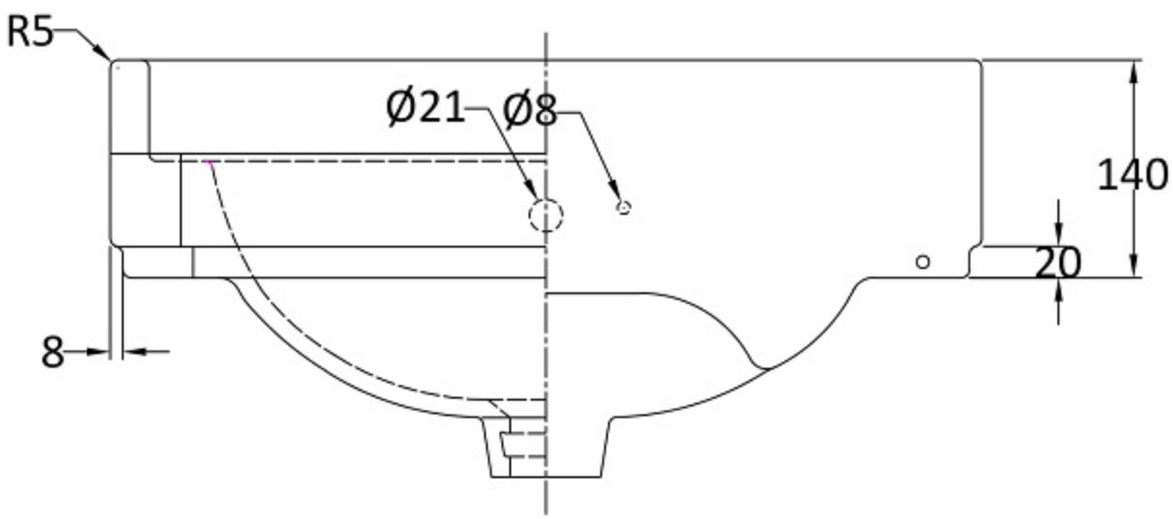
R5
Ø21
Ø8
140
20
8